soundmaster®

DEUTSCH
ENGLISH
FRANÇAIS

NEDERLANDS
ESPAÑOL

CD-R/RW Compatible

COMPACT disc DIGITAL AUDIO

mp3

RCD 1500

HINWEISE ZUM UMWELTSCHUTZ

Dieses Produkt darf am Ende seiner Lebensdauer nicht über den normalen Haushaltsabfall entsorgt werden, sondern muss an einem Sammelpunkt für das Recycling von elektrischen und elektronischen Geräten abgegeben werden. Das Symbol auf dem Produkt, in der Gebrauchs-anleitung oder auf der Verpackung weist darauf hin.

Die Werkstoffe sind gemäß ihrer Kennzeichnung wiederverwertbar. Mit der Wiederverwendung, der stofflichen Verwertung oder anderen Formen der Verwertung von Altgeräten, leisten Sie einen wichtigen Beitrag zum Schutze unserer Umwelt.

Bitte fragen Sie bei Ihrer Gemeindeverwaltung nach der zuständigen Entsorgungsstelle.

VORSICHT – UNSICHTBARE LASERSTRAHLUNG TRITT AUS, WENN DER DECKEL GEÖFFNET, UND DIE SICHERHEITSVERRIEGELUNG NEIDERGEDRÜCKT WIRD. SETZEN SIE SICH NICHT DEM STRAHL AUS.

Dieses Symbol zeigt an, dass im Inneren des Gerätes gefährliche Spannungen vorhanden sind, und einen Stromschlag verursachen können.

Dieses Symbol weist auf wichtige Bedienungs- und Wartungsanweisungen bezüglich des Geräts hin.

Sicherheits- / Umwelt- / Aufstellhinweise

- Das Gerät ausnahmslos nur in trockenen Innenräumen betreiben.
- Niemals mit Feuchtigkeit in Verbindung bringen
- Schützen Sie das Gerät vor tropfenden oder spritzenden Flüssigkeiten, und stellen Sie keine mit Flüssigkeit gefüllten Gefäße (z. B. Vasen) auf das Gerät.
- Niemals das Gerät öffnen. ***STROMSCHLAGGEFAHR !*** Dies ist nur Fachpersonal gestattet.
- Schließen Sie das Gerät nur an eine vorschriftsmäßig installierte und geerdete Netzsteckdose an. Die Netzspannung muss mit den Angaben auf dem Typenschild des Gerätes übereinstimmen.
- Achten Sie darauf, dass im Betrieb das Netzkabel niemals nass oder feucht wird. Das Netzkabel darf nicht eingeklemmt oder anderweitig beschädigt werden.
- Der Netzstecker muss immer leicht erreichbar sein, um das Gerät vom Stromnetz zu nehmen.
- Lassen Sie beschädigte Netzstecker oder Netzkabel sofort von dem Kundenservice austauschen.
- Bei Gewitter, Netzstecker sofort aus der Steckdose entfernen.
- Kinder sollten das Gerät nur unter Aufsicht Erwachsener betreiben.
- Das Gerät ausnahmslos nur mit einem trockenen Abstaubtuch reinigen.
  KEINE REINIGUNGSMITTEL oder TÜCHER mit GROBEN Material verwenden!!!
- Das Gerät keiner Sonnenbestrahlung oder anderen Hitzequellen aussetzen.
- Stellen Sie das Gerät so auf, dass kein Hitzestau entstehen kann, also frei und gut belüftet.
- Decken Sie niemals die Belüftungsöffnungen zu!!!
- Offene Brandquellen, wie z.B. brennende Kerzen, dürfen nicht auf das Gerät gestellt werden.
- Das Gerät an einem sicheren, erschütterungsfreien Platz aufstellen.
- Gerät möglichst weit entfernt von Computern und Mikrowellengeräten platzieren, da es sonst evtl. zu Empfangsstörungen im Radiobetrieb kommen kann.
- Sie dürfen das Gehäuse nicht öffnen oder reparieren. In diesem Falle ist die Sicherheit nicht gegeben und die Garantie erlischt. Reparaturen sind ausschließlich durch einen Service-Center/Kundencenter auszuführen.
- Das Gerät verfügt über einen „Klasse 1 Laser“. Setzen Sie sich nicht dem Laserstrahl aus, dies kann zu Augenverletzungen führen.
- Verwenden Sie nur Batterien, die frei von Quecksilber & Cadmium sind.
- Verbrauchte Batterien sind Sonderabfall und gehören NICHT in den Hausmüll!!! Geben Sie diese Ihrem Händler zurück oder entsorgen Sie diese an geeigneten Sammelstellen Ihrer Stadt oder Gemeinde.
- Batterien dürfen nicht in die Hände von Kindern gelangen. Kinder können Batterien verschlucken. Wurde eine Batterie verschluckt, muss sofort medizinische Hilfe in Anspruch genommen werden.
- Überprüfen Sie regelmäßig die Batterien um ein Auslaufen der Batterie zu vermeiden.
- Batterien dürfen keiner Hitze (z. B. Sonnenbestrahlung), Feuer ausgesetzt werden.
- ACHTUNG: Explosionsgefahr bei falscher Batteriehandhabung. Nur durch den selben oder baugleichen Batterietyp ersetzen.

Verbrauchte Batterien sind Sonderabfall und gehören NICHT in den Hausmüll! Als Verbraucher sind Sie **gesetzlich verpflichtet, alle Batterien und Akkus,** egal ob sie Schadstoffe *) enthalten oder nicht, zur umweltschonenden Entsorgung zurückzugeben.

Sie können alle Batterien und Akkus bei den öffentlichen Sammelstellen in Ihrer Gemeinde oder dort unentgeltlich abgeben, wo Batterien und Akkus der betreffenden Art verkauft werden.

Batterien und Akkus bitte nur in entladenem Zustand abgeben.

***) gekennzeichnet mit Cd = Cadmium; Hg = Quecksilber; Pb = Blei**

VORKEHRUNGEN FÜR DIE BENUTZUNG DES GERÄTES

- Entnehmen Sie vorsichtig das Gerät von der Verpackung und entfernen Sie alle Verpackungsmaterialien.
- Stellen Sie das Gerät an einem sicheren und erschütterungsfreien Platz auf. (Entfernt von direktem Sonnenlicht, heißen Quellen (Herd), Nässe und Mikrowellen.)
- Öffnen Sie das CD Fach und entfernen Sie die Schutzkarte.
- Überprüfen Sie das Netzkabel und Ihr Hausstromnetz bevor Sie das Gerät anschließen.

Netzbetrieb

Vergewissern Sie sich, dass Ihr Hausstromnetz 230V~50Hz hat und schließen as beiliegende Netzkabel an die Anschlussbuchse “AC” (26) des Gerätes sowie an Ihre Steckdose an.

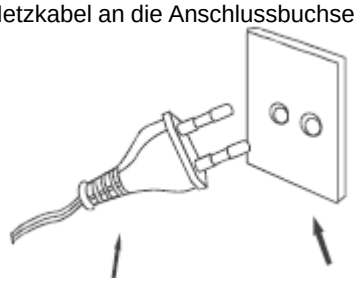

Batteriebetrieb (Batterien nicht inkl.)

Entfernen Sie das Netzkabel von Ihrer Steckdose bzw. von dem Gerät.

Öffnen Sie das Batteriefach (27) an der Unterseite des Gerätes und legen 6x UM-2 / C 1.5V Batterien (Batterien nicht inkl.) unter Beachtung der Polarität wie abgebildet ein.

Verwenden Sie ausschließlich Batterien die frei von Quecksilber und Cadmium sind. Immer den kompletten Batteriesatz wechseln und keine neuen mit alten Batterien mischen! Batterien bei längerem Nichtgebrauch aus dem Gerät entfernen um ein Auslaufen und somit eine Beschädigung des Gerätes zu vermeiden.

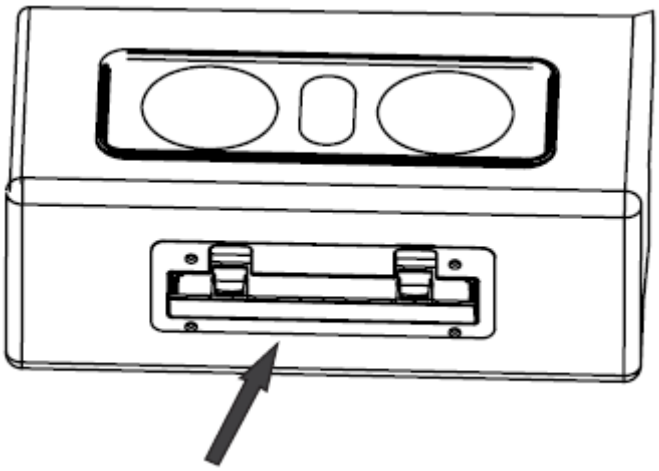

Technische Daten

Frequenzbereich	:	MW 530-1600 KHz
		UKW 87,5-108 MHz
Netzbetrieb	:	AC 230V~50Hz
Batteriebetrieb	:	9V 6x UM-2 / C 1.5V Batterien (Batterien nicht inkl.)
Leistungsaufnahme	:	19W
Antennen	:	Eingebaute Ferritstabantenne für MW
		Teleskopantenne für UKW

BEDIENELEMENTE

FRONTSEITE

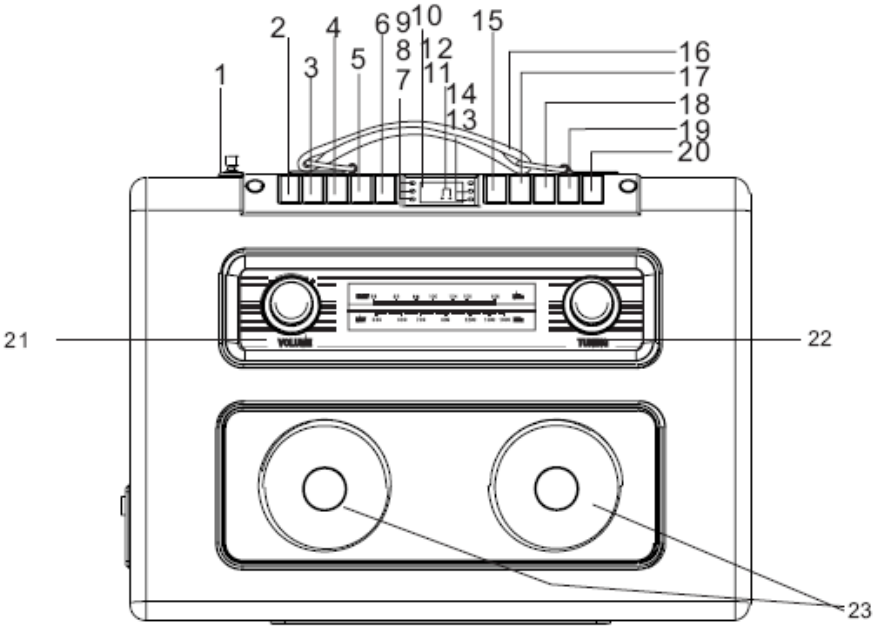

1.) UKW Antenne	13.) CD Titelprogrammindikator
2.) MW Taste	14.) UKW. Stereo Indikator
3.) UKW Taste	15.) Wiedergabe/Pause Taste
4.) UKW-Stereo/Mono Taste	16.) Tragegriff
5.) CD Taste	17.) Stop Taste
6.) Wiederholtaste	18.) Titelsprung /-suche rückw.
7.) CD/MP3 Indikator	19.) Titelsprung / -suche vorw.
8.) UKW/FM Indikator	20.) CD Titelprogrammtaste / Folder up (Albumwahl)
9.) MW/AM Indikator	21.) Lautstärkeregler
10.) CD/MP3 Titelnummer	22.) Senderfrequenzregler
11.) Wiedergabe/Pause Indikator	23.) Lautsprecher
12.) Wiederholindikator	

RÜCKSEITE

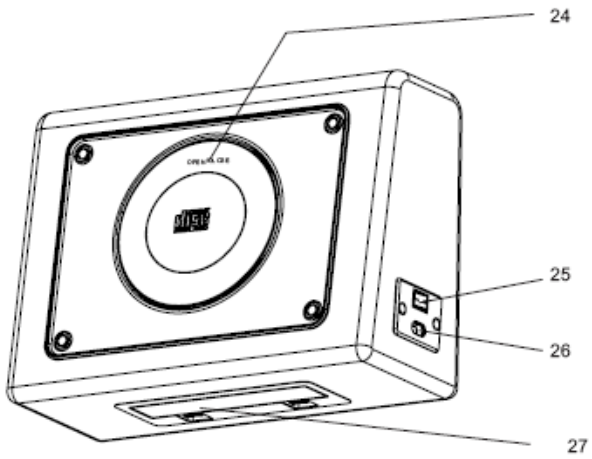

24.) CD Tür
25.) Hauptbetriebsschalter EIN/AUS
26.) Netzbuchse
27.) Batteriefach

BETRIEBSANLEITUNG

Radio Betrieb

1.) Drücken Sie den Hauptbetriebsschalter (25) auf Pos "**I**" um das Gerät einzuschalten.

2.) Ziehen Sie die UKW Wurfantenne vollständig aus. (für UKW Betrieb).

3.) Drücken Sie die Taste FM (3) für UKW, FM.ST (4) für UKW-Stereo, AM (2) für MW Betrieb.

4.) Stellen Sie mit dem TUNING Regler (22) Ihren gewünschten Sender ein. Bei UKW-Stereo Betrieb leuchtet der rote LED Indikator FM.ST auf.

5.) Gewünschte Lautstärke mit VOLUME Regler (21) einstellen.

6.) Gerät ausschalten: Hauptbetriebsschalter (25) auf Pos. „**O**" stellen.

MW – Für den Mittelwellen-Empfang ist eine entsprechende Ferritstabantenne im Gerät eingebaut. Durch Drehen des Gerätes können Sie den Empfang optimieren.

UKW – Um einen optimalen Empfang von UKW Sendern zu erreichen, richten Sie die UKW Teleskopantenne (1) entsprechend aus.

COMPACT DISC & MP3 CD wiedergeben

1.) Drücken Sie den Hauptbetriebsschalter (25) auf Pos. „**I**" um das Gerät einzuschalten.

2.) Drücken Sie die Taste CD (5) um in den CD Modus zu gelangen

3.) Öffnen Sie die CD Türe (24) indem Sie auf OPEN/CLOSE leicht drücken (Schnappverschluss). Legen Sie eine CD mit bedruckter Seite zu Ihnen zeigend in das CD Fach ein und schließen es.

4.) Die CD wird nun eingelesen, was einige Sekunden dauern. Anschließend erscheint in der LED Anzeige die Gesamttitelanzahl. Mit der Taste PLAY/PAUSE (15) starten Sie die CD.
→ PLAY/PAUSE Indikator (11) leuchtet auf

5.) Gewünschte Lautstärke mit VOLUME Regler (21) einstellen. Mit der STOP Taste (17) stoppen Sie die Wiedergabe.

Hinweis: Bei MP3 Wiedergabe erscheint in der LED Anzeige fortlaufend die aktuell gespielte Titelnummer (z.B. 001) und das aktuelle Album (z.B. F01).

Titelsprung / -suche

Mit Hilfe der F.F. (vorwärts) und F.B. (rückwärts) Tasten kann ein beliebiger Titel auf der CD angesteuert werden.

1.) Drücken Sie die F.F. Taste (19) um den Beginn des nächsten Titels anzusteuern.

2.) Während der Wiedergabe, drücken Sie die F.B. Taste (18) einmal, um den Beginn des aktuellen Titels anzusteuern

3.) Drücken Sie die F.F. Taste (19) zweimal, um den vorhergehenden Titel anzusteuern.

4.) Wird die Taste F.F. oder F.B. während der Wiedergabe gedrückt, so starten Sie den Schnellsuchlauf.

Folder up (MP3 Albumwahl)

Während der CD/USB Wiedergabe die Taste PROGRAM/FOLDER UP (20) drücken, um das nächste Album anzuwählen. (nur bei MP3 Wiedergabe, wenn unterstützt)

PAUSE

Im Wiedergabe-Modus: Drücken Sie die PLAY/PAUSE Taste um die Wiedergabe kurz zu unterbrechen. Der PLAY/PAUSE Indikator (11) blinkt. Drücken Sie die Taste erneut um Wiedergabe fortzusetzen. Der PLAY/PAUSE Indikator (11) leuchtet auf.

Wiederholfunktion

Mit dieser Funktion können Sie einen einzelnen Titel oder die gesamte CD wiederholen.

Einzelnen Titel wiederholen

Drücken Sie während der Wiedergabe die Taste REPEAT (6) einmal um den aktuell gespielten Titel zu wiederholen. Der REPEAT Indikator (12) blinkt in der LED Anzeige.

Komplette CD wiederholen

Drücken Sie 2x die Taste REPEAT (6) um die komplette CD zu wiederholen. Der REPEAT Indikator (12) leuchtet in der LED Anzeige auf.

Um die Wiederholfunktion zu deaktivieren, drücken Sie die Taste REPEAT (6) so oft, bis der REPEAT Indikator (12) in der LED Anzeige erlöscht ist.

Programmiertes Abspielen

Sie können mit dieser Funktion bis zu 30 (CD, CD-R/RW) bzw. 100 (MP3) Titel in einer beliebigen Reihenfolge programmieren.

Wichtig: Gerät muss sich im STOPP Modus befinden !

1.) Drücken Sie die PROGRAM Taste (20) um in den Programm-Modus zu wechseln. „P01“ erscheint in der LED Anzeige und PROG Indikator (13) blinkt.

2.) Drücken Sie die Taste F.B. [Titelsprung rückwärts] (18) oder F.F. [Titelsprung vorwärts] (19) um Ihren gewünschten Titel anzuwählen. z.B. „001“

3.) Eingabe mit der Taste PROGRAM Taste (20) bestätigen. Nun erscheint „P02“ in der Anzeige.

4.) Wiederholen Sie die Schritte 2-3 bis alle gewünschten Titel gespeichert sind.
(max. 30 Titel bei CD, CD-R/RW bzw. 100 Titel bei MP3)

5.) Um Wiedergabe zu starten, drücken Sie die PLAY/PAUSE Taste (15). Der PROG Indikator (13) blinkt in der LED Anzeige.

6.) Nachdem der letzte Titel abgespielt wurde, stoppt das Gerät automatisch. Ihre eingestellte Reihenfolge bleibt erhalten. Um Programmiertes Abspielen nochmals zu starten, drücken Sie zuerst die PROGRAM Taste und anschließend die PLAY/PAUSE Taste.

7.) Um Titelprogrammierung zu löschen, drücken Sie 2x die Taste STOP (17)

Technische Änderungen und Druckfehler vorbehalten
Copyright by Wörlein GmbH, 90556 Cadolzburg, www.woerlein.com
Vervielfältigung nur mit ausdrücklicher Genehmigung der Wörlein GmbH