soundmaster®

DEUTSCH
ENGLISH
FRANÇAIS
NEDERLANDS
ITALIANO
ESPANOL
SVENSKA

Hersteller
Wörlein GmbH
Gewerbestrasse 12
D 90556 Cadolzburg
GERMANY

Tel.: +49 9103/71670
Fax.: +49 9103/716712
Email. info@woerlein.com
Web: www.woerlein.com

MCD400

HINWEIS ZUM UMWELTSCHUTZ

Dieses Produkt darf am Ende seiner Lebensdauer nicht über den normalen Haushaltsabfall entsorgt werden, sondern muss an einem Sammelpunkt für das Recycling von elektrischen und elektronischen Geräten abgegeben werden. Das Symbol auf dem Produkt in der Gebrauchsanleitung oder auf der Verpackung weist darauf hin

Die Werkstoffe sind gemäß Ihrer Kennzeichnung wiederverwertbar. Mit der Wiederverwendung der stofflichen Verwertung oder anderen Formen der Verwertung von Altgeräten, leisten Sie einen wichtigen Beitrag zum Schutze unserer Umwelt

Bitte fragen Sie Ihre Gemeindeverwaltung nach der zuständigen Entsorgungsstelle.

WARNUNG

Gefahr elektrischer Schläge
Gerät nicht öffnen!

Zur Vermeidung von Stromschlägen darf dieses Gerät nicht geöffnet werden. Es enthält keine Bauteile, die vom Benutzer gewartet oder repariert werden können, Wartungs- und Reparaturarbeiten dürfen nur von Fachpersonal ausgeführt werden.

Dieses Symbol zeigt an, dass im Inneren des Gerätes gefährliche Spannungen vorhanden sind, und einen Stromschlag verursachen können.

Dieses Symbol weist auf wichtige Bedienungs- und Wartungsanweisungen bezüglich des Geräts hin.

Verbrauchte Batterien sind Sonderabfall und gehören NICHT in den Hausmüll! Als Verbraucher sind Sie gesetzlich verpflichtet alle Batterien und Akkus egal ob Schadstoffe *) enthalten oder nicht zur umweltschonenden Entsorgung zurückzugeben.

Sie können alle Batterien und Akkus bei den öffentlichen Sammelstellen in Ihrer Gemeinde oder dort unentgeltlich abgeben wo Batterien und Akkus der betreffenden Art verkauf werden.

Batterien und Akkus bitte nur in entladenem Zustand abgeben.

***) gekennzeichnet mit Cd = Cadmium, Hg =Quecksilber, Pb = Blei**

- Verwenden Sie nur Batterien, die frei von Quecksilber & Cadmium sind.
- Batterien dürfen nicht in die Hände von Kindern gelangen. Kinder können Batterien verschlucken. Wurde eine Batterie verschluckt, muss sofort medizinische Hilfe in Anspruch genommen werden.
- Überprüfen Sie regelmäßig die Batterien um ein Auslaufen der Batterie zu vermeiden.
- Batterien dürfen keiner Hitze (z. B. Sonnenbestrahlung), Feuer ausgesetzt werden.
- ACHTUNG: Explosionsgefahr bei falscher Batteriehandhabung. Nur durch denselben oder baugleichen Batterietyp ersetzen.

WARNUNG

VERSCHLUCKEN DER BATTERIE FÜHRT ZU VERÄTZUNGEN

Das Produkt enthält eine Knopfzellenbatterie.
Ein verschlucken dieser Batterie kann innere Verbrennungen verursachen und innerhalb von 2 Stunden zum Tode führen. Batterien dürfen nicht in die Hände von Kindern gelangen. Kinder können Batterien verschlucken. Wurde eine Batterie verschluckt, muss sofort medizinische Hilfe in Anspruch genommen werden. Wenn das Batteriefach nicht mehr ordnungsgemäß schließt, verwenden Sie das Produkt nicht weiter und halten es von Kindern fern. Wenn Sie meinen, dass Batterien verschluckt wurden oder sich in irgendeinem Körperteil befinden, suchen Sie unverzüglich medizinische Hilfe auf.

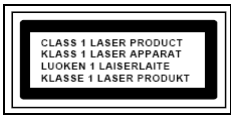

VORSICHT – UNSICHTBARE LASERSTRAHLUNG TRITT AUS, WENN DER DECKEL GEÖFFNET, UND DIE SICHERHEITSVERRIEGELUNG NIEDERGEDRÜCKT WIRD. SETZEN SIE SICH NICHT DEM STRAHL AUS.

Ständige Benutzung des Kopfhörers bei hoher Lautstärke kann zu Gehörschädigungen führen.

- Das Gerät ausnahmslos nur in trockenen Innenräumen betreiben.
- Niemals mit Feuchtigkeit in Verbindung bringen.
- Schützen Sie das Gerät vor tropfenden oder spritzenden Flüssigkeiten, und stellen Sie keine mit Flüssigkeit gefüllten Gefäße (z. B. Vasen) auf das Gerät.
- Betreiben Sie das Gerät nur in einem gemäßigten Klima.
- Schließen Sie das Gerät nur an eine vorschriftsmäßig installierte und geerdete Netzsteckdose an. Die Netzspannung muss mit den Angaben auf dem Typenschild des Gerätes übereinstimmen.
- Achten Sie darauf, dass im Betrieb das Netzkabel niemals nass oder feucht wird. Das Netzkabel darf nicht eingeklemmt oder anderweitig beschädigt werden.
- Der Netzstecker dient als Trennvorrichtung und muss ohne Schwierigkeiten benutzbar sein.
- Achten Sie beim Verlegen des Netzkabels darauf, dass es beim Betrieb des Gerätes nicht zu einer Stolperfalle werden kann.
- Lassen Sie beschädigte Netzstecker oder Netzkabel sofort von dem Kundenservice austauschen.
- Prüfen Sie das Gerät, das Netzkabel sowie den Netzstecker regelmäßig auf sichtbare Beschädigungen. Verwenden Sie das Gerät auf keinen Fall, wenn Sie Beschädigungen festgestellt haben.
- Benutzen Sie das Gerät nicht, wenn es Beschädigungen aufweist, wenn es heruntergefallen ist oder nicht einwandfrei funktioniert.
- Sie dürfen das Gehäuse nicht öffnen oder reparieren. In diesem Falle ist die Sicherheit nicht gegeben und die Garantie erlischt. Reparaturen sind ausschließlich durch einen Service-Center/Kundencenter auszuführen.
- Ziehen Sie bei Gewitter oder einer längerer Abwesenheit (z.B. Urlaub) den Netzstecker und entnehmen Sie ggf. die Batterien.
- Kinder sollten das Gerät nur unter Aufsicht Erwachsener betreiben.
- Lassen Sie das Gerät während des Gebrauchs nicht unbeaufsichtigt.
- Das Gerät ausnahmslos nur mit einem trockenen Abstaubtuch reinigen.
- KEINE REINIGUNGSMITTEL oder TÜCHER mit GROBEN Material verwenden!!!
- Das Gerät keiner Sonnenbestrahlung oder anderen Hitzequellen aussetzen.
- Stellen Sie das Gerät so auf, dass kein Hitzestau entstehen kann, also frei und gut belüftet.
- Achten Sie darauf, dass an den Seiten ein Mindestabstand von 10 cm besteht, um eine ausreichende Luftzirkulation zu gewährleisten.
- Decken Sie niemals die Belüftungsöffnungen zu!!!
- Offene Brandquellen, wie z.B. brennende Kerzen, dürfen nicht auf das Gerät gestellt werden.
- Das Gerät an einem sicheren, erschütterungsfreien Platz aufstellen.
- Benutzen Sie das Gerät nicht, wenn es Beschädigungen aufweist, wenn es heruntergefallen ist oder nicht einwandfrei funktioniert.
- Gerät möglichst weit entfernt von Computern und Mikrowellengeräten platzieren, da es sonst evtl. zu Empfangsstörungen im Radiobetrieb kommen kann.
- Treten wegen einer elektrostatischen Entladung oder kurzeitigen Netzüberspannung Fehlfunktionen auf, setzen Sie das Gerät zurück. Ziehen Sie hierfür den Netzstecker bzw. Netzadapter und schließen ihn nach einigen Sekunden wieder an.
- Das Gerät verfügt über einen „Klasse 1 Laser“. Setzen Sie sich nicht dem Laserstrahl aus, dies kann zu Augenverletzungen führen.

BEDIENELEMENTE

FRONTANSICHT

1 Fernbedienungssensor
2 VOLUME+ / ALARM 2 Taste
3 VOLUME- / ALARM 1 Taste
4 PRE / FOLDER Taste
5 STANDBY / FUNCTION Taste
6 SKIP- / TUNING- button
7 ENTER / PLAY / PAUSE / CLOCK Taste
8 TITELSPRUNG+ / TUNING+ Taste
9 Display
10 AMS / MODE Taste
11 EQ / INFO Taste
12 STOP / MENU Taste
13 USB Buchse

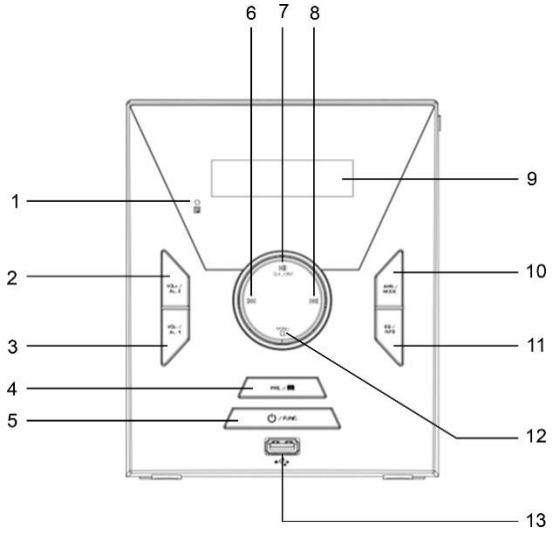

RÜCKANSICHT

14 Lautsprecheranschlüsse
15 UKW Antenne
16 AUX-IN Buchse
17 Kopfhörerstecker
18 Netzkabel

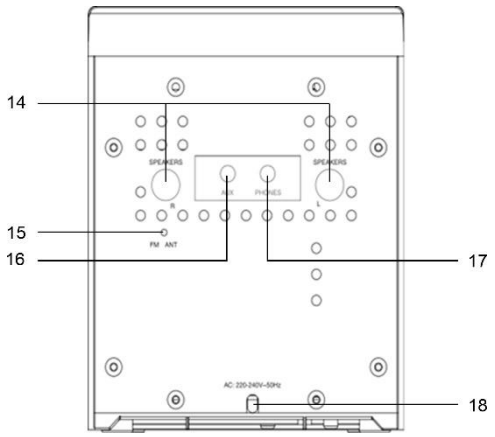

DRAUFSICHT

19 SNOOZE / SLEEP Taste
20 CD Deckel OPEN / CLOSE

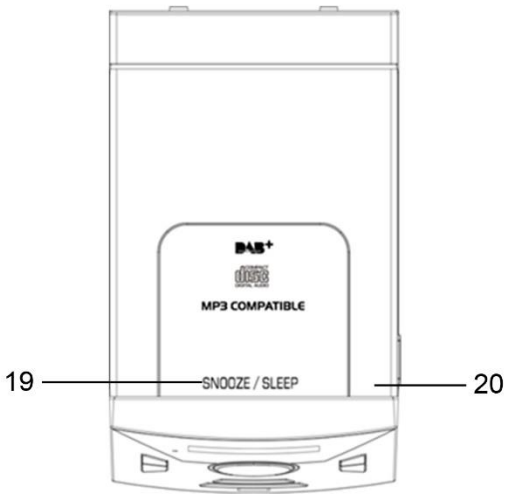

FERNBEDIENUNG

Die Fernbedienung hat eine Reichweite bis zu 5 Meter. Während der Bedienung vergewissern Sie sich dass sich kein Hindernis zwischen Fernbedienung und dem Gerät befindet. Sollte sich die Reichweite verringern sollte die Batterie ausgewechselt werden. Wechseln Sie die Batterie folgendermaßen:

1. Öffnen Sie das Batteriefach.
2. Wechseln Sie die Batterie immer mit dem gleichen Typ aus (CR2025). Beachten Sie dabei die Polarität.
3. Schliessen Sie das Batteriefach.

INSTALLATION

- Suchen Sie einen geeigneten Ort für das Gerät und die Lautsprecher aus. Eine ebene, rutschfeste Oberfläche, an der Sie das Gerät leicht bedienen können, wäre geeignet.
- Stellen Sie sicher dass das Gerät ausreichend belüftet ist.
- Verbinden Sie die Lautsprecher mit den Lautsprecherbuchsen SPEAKERS L und R” auf der Rückseite des Gerätes.
- Drücken Sie die “STANDBY / FUNCTION” Taste um das Gerät einzuschalten.
- Drücken und halten Sie die “STANDBY / FUNCTION” Taste für 3 Sekunden um das Gerät wieder in Standby zu schalten.

Spannungversorgung

- Vergewissern Sie sich daß Ihre Netzspannung mit denen des Gerätes übereinstimmt. Die Angabe finden Sie auf dem Typenschild des Gerätes.
- Stecken Sie den Netzstecker in eine haushaltübliche Netzsteckdose.
- Wenn Sie das Gerät für eine längere Zeit nicht verwenden empfehlen wir Ihnen das Gerät vom Netz zu trennen.

HINWEIS:
Sollte das Gerät innerhalb 10 Minuten ohne Audiosignal sein schaltet sich das Gerät automatisch in Standby.

EINSTELLEN DER UHRZEIT UND DATUM

Das Gerät muss sich zum Einstellen der Uhrzeit und Datum in Standby befinden.

1. Drücken und halten Sie die “ENTER / PLAY / PAUSE / CLOCK” für ca. 2 Sekunden.
2. Drücken Sie die “SKIP+ / TUNING+” oder “SKIP- / TUNING-” Taste um das Zeitformat “12 / 24hr” einzustellen.
3. Drücken Sie “ENTER / PLAY / PAUSE / CLOCK” Taste um die Einstellung zu bestätigen.
4. Drücken Sie die “SKIP+ / TUNING+” oder “SKIP- / TUNING-” Taste um bei der Uhrzeit die Stunden einzustellen. Die Stundenanzeige blinkt dabei.
5. Drücken Sie die “ENTER / PLAY / PAUSE / CLOCK” Taste um die Einstellung zu bestätigen.
6. Wiederholen Sie die Schritte 4 und 5 um die Minuten und das Datum einzustellen.

HINWEIS:
Drücken und halten Sie die “ENTER / PLAY / PAUSE / CLOCK” Taste während des Betriebes, um die laufende Uhrzeit anzuzeigen.

ALARM

Das Gerät muss sich zum Einstellen der Alarmzeit in Standby befinden.

Sie haben die Möglichkeit 2 Alarmzeiten einzustellen.

1. Drücken Sie die “VOLUME- / ALARM 1” Taste für ca. 3 Sekunden. Die Stunden der aktuell eingestellten Uhrzeit beginnen zu blinken.
2. Stellen Sie die Stunden mit den “SKIP+ / TUNING+” oder “SKIP- / TUNING-” Tasten ein.
3. Drücken Sie die “VOLUME- / ALARM 1” Taste zum Bestätigen. Die Minuten beginnen zu blinken.
4. Stellen Sie die Minuten mit den “SKIP+ / TUNING+” oder “SKIP- / TUNING-” Tasten ein.
5. Drücken Sie die “VOLUME- / ALARM 1” Taste zum Bestätigen. Wählen Sie anschließend mit welcher Weckart Sie geweckt werden möchten. Stellen Sie dies mit den Tasten “SKIP+ / TUNING+” oder “SKIP- / TUNING-” ein und drücken Sie die Taste “VOLUME- / ALARM 1” zum Bestätigen.

Folgende Einstellungen sind möglich:

- **FM**: Wird die Alarmzeit erreicht schaltet sich das Gerät ein und spielt den zuletzt gehörten Radiosender.
- **DAB**: Wird die Alarmzeit erreicht schaltet sich das Gerät ein und spielt den zuletzt gehörten Radiosender.
- **CD**: Wird die Alarmzeit erreicht schaltet sich das Gerät ein und wechselt in den CD-Modus. Die eingelegte CD wird mit dem ersten Titel gestartet und abgespielt.
- **USB**: Wird die Alarmzeit erreicht schaltet sich das Gerät ein und wechselt in den USB-Modus. Der eingesteckte USB-Stick wird mit dem ersten Titel gestartet und abgespielt.
- **BUZZ**: Der Signalton ertönt wenn die eingestellte Alarmzeit erreicht ist.

6. Stellen Sie mit der “SKIP+ / TUNING+” oder “SKIP- / TUNING-” Taste die Alarmlautstärke ein. Drücken Sie abschliessend die “VOLUME- / ALARM 1” Taste zum bestätigen.

Um die zweite Alarmzeit einzustellen folgen Sie den oben genannten Schritten mit der “VOLUME+ / ALARM 2” Taste.

Deaktivieren des Alarms
Drücken Sie die Taste “VOLUME- / ALARM 1” oder “VOLUME+ / ALARM 2” sooft bis “Alarm off” im Display erscheint.

Snooze
Durch Drücken der “SLEEP / SNOOZE” Taste wird der Alarm für 9 Minuten unterbrochen.

SLEEP TIMER

Drücken Sie die “SLEEP / SNOOZE” Taste um die Abschaltzeit in 10 Minuten Schritten von 120 Minuten bis 10 Minuten und 5 Minuten und “OFF” (AUS) einzustellen.

DAB

Drücken Sie die Taste “STANDBY / FUNCTION” bis “DAB” im Display angezeigt wird.
Das Gerät führt beim ersten Mal einen kompletten Sendersuchlauf durch. Die gefundenen Sender werden in alphabetischer Reihenfolge gespeichert und der erste verfügbare Sender wird abgespielt.

HINWEIS:
Sollte kein DAB+ Empfang vorhanden sein wechseln Sie den Standort des Gerätes oder richten Sie die Antenne neu aus. Drücken und halten Sie die Taste “AMS/MODE” für 3 Sekunden um einen neuen Sendersuchlauf zu starten.

DAB Menü
Im DAB+ Modus drücken Sie die “STOP/MENU” Taste um in das DAB-Menü zu gelangen.
das DAB-Menü ist unterteilt in Automatischer Sendersuchlauf, manueller Seendersuchlauf, DRC, Senderbereinigung (Prune) und System.

- Automatischer Sendersuchlauf (Full Scan):
  Startet den automatischen Sendersuchlauf.

- Manueller Sendersuchlauf (Manual tune):
  Sie benötigen hierfür die Empfangsfrequenz des gewünschten Senders. Sie finden diese auf der Internetseite des Anbieters. Wählen Sie die Frequenz und bestätigen dies emit der Taste “ENTER / PLAY / PAUSE / CLOCK”.

- DRC:
  Die Abkürzung steht für Digital Range Control. Die Abkürzung DRC beschreibt den Abstand zwischen dem leisesten und lautesten Klang. Wenn DRC hoch eingestellt ist sind leise und laute Töne annähernd gleich. Unter bestimmten Umständen kann dies zu Problemen bei der Wiedergabe führen. Nehmen wir an, Sie hören einen Radiosender in einer relativ lauten Umgebung. Durch Erhöhen der Lautstärke können Sie die leisen Abschnitte lauter spielen. Dies hat jedoch den Nachteil, dass die lauten Abschnitte unangenehm laut werden. Hier ist es sinnvoll, den Dynamikbereich zu reduzieren. Wählen Sie unter folgenden Optionen aus:
  - DRC off: Der dynamische Bereich ist nicht reduziert.
  - DRC high: Der dynamische Bereich ist stark reduziert.
  - DRC low: Der dynamische Bereich ist nicht reduziert.

- Senderbereinigung (Prune):
  Es kann sein, dass Sie nach einem Sendersuchlauf oder Standortwechsel einige Sender nicht mehr empfangen können. Mit dieser Funktion können Sie nicht mehr empfangbare Sender aus der Senderliste löschen. Wählen Sie dazu „YES“ und bestätigen Sie dies mit der Taste “ENTER / PLAY / PAUSE / CLOCK” .

- System
  - Sprache (Language)
  - Zeit (Time Update)
  - Werkseinstellung (Factory Reset)
  - SW version

FM

1. Drücken Sie die Taste “STANDBY / FUNCTION” bis “FM im Display angezeigt wird.
2. Für bestmöglichen Empfang wickeln Sie die Antenne komplett aus und richten Sie die Antenne aus.
3. Das Gerät besitzt zwei Suchlaufoptionen des Sendersuchlaufes.

- **Automatischer Sendersuchlauf (Automatic scan):**
  Wichtig! Alles gespeicherten Sender werden überschrieben!
  Drücken und halten Sie die Taste "AMS / MODE" für 3 Sekunden. Das Gerät sucht alle verfügbaren Sender und speichert diese von der niedrigsten bis zur höchsten Empfangsfrequenz.

- **Manueller Sendersuchlauf (Manual scan for audio stations):**
  Drücken Sie die Taste “SKIP+ / TUNING+” oder “SKIP- / TUNING-” bis der gewünschte Sender gefunden wurde. Halten Sie die Taste gedrückt so sucht das Gerät automatisch bis zum nächsten empfangbaren Sender.

Sender speichern (Preset station):
1. Drücken und halten Sie die Taste "AMS / MODE" für 2-3 Sekunden bis automatische Programmierung gestartet wird.
2. Das Display zeigt die Nummer der Speicherposition an und die Radiosender werden automatisch in die Positionsnummer voreingestellt (Hinweis: Jede Sequenznummer bedeutet während der automatischen Voreinstellung einen voreingestellten Sender).
3. Um die gespeicherten Sender abzurufen drücken Sie die Taste “PRE. / FOLDER”.

Information
Drücken Sie die “EQ / INFO” um die FM Informationen anzuzeigen.

FM Menü
Drücken Sie im FM-Modus die “STOP/MENU” Taste um in das FM-Menü zu gelangen.
Das FM-Menü ist unterteilt in Suchlaufeinstellungen, Audioeinstellungen und System:

- Suchlaufeinstellungen (Scan setting): Wählen Sie die Option für den automatischen Sendersuchlauf.
  Alle Sender: Suche nach allen empfangbaren Sender. Das Gerät stoppt auch bei empfangsschwanchen Sendern.
  Nur empfangstarke Sender (Strong stations only): Nur gut empfangbare Sender warden gesucht.

- Audioeinstellungen (Audio setting): Wählen Sie zwischen MONO und STEREO-Empfang.

  - System
  - Sprache (Language)
  - Zeit (Time Update)
  - Werkseinstellung (Factory Reset)
  - SW version

CD

1. Drücken Sie die Taste “STANDBY / FUNCTION” bis “CD” im Display angezeigt wird.
2. Öffnen Sie das CD-Fach durch Anheben des CD-Deckels.
3. Legen Sie eine CD mit der beschrifteten Seite nach oben ein und schliessen Sie wieder das CD-Fach.
4. Die CD wird eingelesen und mit der Wiedergabe des ersten Titels gestartet.
5. Um die CD zu wechseln drücken Sie die “STOP” Taste, öffnen Sie das CD-Fach und entnehmen Sie vorsichtig die CD.

Achten Sie darauf dass das CD-Fach immer geschlossen ist.

Die Bedienung finden Sie im Bereich “STEUERELEMNTE”.

HINWEIS:
- Ist eine CD nicht korrekt eingelegt oder wenn keine CD eingelegt ist zeigt das Display “NO” an.
- Eine Wiedergabe von selbst aufgenommenen CDs kann auf Grund der großen Auswahl an verfügbaren Software- und CD-Medien nicht garantiert werden.

USB

Dieses Gerät wurde nach den neuesten technischen Errungenschaften im USB-Bereich entwickelt. Die große Auswahl an verschiedenen USB-Speichergeräten aller Typen, die derzeit auf dem Markt sind, erlauben leider keine vollständige Kompatibilität mit allen USB-Speichergeräten. Aus diesem Grund können in seltenen Fällen Probleme bei der Wiedergabe von Dateien von USB-Speichergeräten auftreten. Dies ist keine Fehlfunktion des Geräts.

1. Drücken Sie die Taste “STANDBY / FUNCTION” bis “USB” im Display angezeigt wird.
2. Verbinden Sie das USB-Speichermedium mit der USB-Buchse des Gerätes. Die Wiedergabe startet nach einigen Sekunden automatisch.

Die Bedienung finden Sie im Bereich “STEUERELEMNTE”.

HINWEIS:
- Verbinden Sie immer direkt das USB-Speichermedium mit dem Gerät um Fehlfunktionen auszuschliessen.
- Der USB-Anschluß ist nicht zum Aufladen externer Geräte geeignet.

WICHTIG:
Bevor das USB-Speichermedium entfernen wechseln Sie immer in einen anderen Funktionsmodus.

STEUERELEMENTE

HINWEIS:
Abhängig vom Wiedergabegerät werden möglicherweise nicht alle Funktionen unterstützt.

ENTER / PLAY / PAUSE / CLOCK
- Sie können die Wiedergabe unterbrechen und fortsetzen. Im Display blinkt bei Pause die abgespielte Zeit. Drücken Sie die Taste um die Wiedergabe fortzusetzen.
- Drücken und halten Sie die Taste um die aktuelle Zeit anzuzeigen.

SKIP+ oder SKIP-
Mit der Taste “SKIP+ / TUNING+” können Sie den nächsten Titel auswählen. Drücken und halten Sie die Taste gedrückt so sucht das Gerät innerhalb des Titels.
Mit der Taste “SKIP- / TUNING-” können Sie folgendes steuern:
Einmal gedrückt = Der gegenwärtige Titel wird erneut abgespielt.
Zweimal gedrückt = Das Gerät springt zum vorherigen Titel.

STOP
Die Wiedergabe wird beendet.

MODE
Im Stop-Modus kann der Wiedergabe-Modus ausgewählt werden.

Während der Wiedergabe einer CD:
Einmal gedrückt = Normaler Wiedergabe-Modus (Im Display “Normal”).
Zweimal gedrückt = Der aktuelle Titel wird wiederholt (Im Display “Repeat One”).
Dreimal gedrückt = Alle Titel der CD werden wiederholt (Im Display “Repeat All”).
Viermal gedrückt = Die Titel werden in zufällig wiedergegeben (Im Display (“Random”).
Fünfmal gedrückt = Die CD wird normal wiedergegeben.

Während der Wiedergabe von MP3-Musik (Im USB-Modus):
Einmal gedrückt = Normaler Wiedergabe-Modus (Im Display “Normal”).
Zweimal gedrückt = Der aktuelle Titel wird wiederholt (Im Display “Repeat One”).
Dreimal gedrückt = Der ausgewählte Ordner wird wiederholt abgespielt (Im Display „RepeatFolder“).
Viermal gedrückt = Alle Titel der CD werden wiederholt (Im Display “Repeat All”).
Fünfmal gedrückt = Die Titel werden in zufällig wiedergegeben (Im Display (“Random”).
Sechsmal gedrückt = Die CD wird normal wiedergegeben

PRE. /FOLDER
Verwenden Sie die Taste um den Ordner zu wählen.

Programmierte Wiedergabe
Mit dieser Funktion können Sie eine bestimmte Reihenfolge der Titel programmieren.

1. Drücken Sie die „STOP“-Taste.
2. Drücken Sie die Taste "AMS / MODE". “P_01” beginnt zu blinken im Display. P_01 zeigt den Speicherplatz an.
   Drücken Sie die Taste “SKIP+ / TUNING+” oder “SKIP- / TUNING-” um den gewünschten Titel zu wählen und drücken Sie danach die "AMS / MODE" Taste erneut. Im Display wechselt die Anzeige von “P_01” auf “P_02”.
3. Wählen Sie den nächsten Titel mit der Taste “SKIP+ / TUNING+” oder “SKIP- / TUNING-” und drücken Sie die Taste "AMS / MODE" erneut. Wiederholen Sie die Schritte erneut bis alle gewünschten Titel gespeichert sind.

HINWEIS:
Ist die Speicherkapazität der Titel voll erscheint im Display “PROGFULL”.

4. Drücken Sie die “ENTER / PLAY / PAUSE / CLOCK” Taste um die Wiedergabe zu starten. Links oben im Display wird dabei „MEM“ angezeigt.
5. Drücken Sie die Taste erneut um die Wiedergabe zu unterbrechen.

6. Um die Wiedergabe fortzusetzen drücken Sie die Taste “ENTER / PLAY / PAUSE / CLOCK” erneut.
7. Um die programmierten Titel zu löschen drücken Sie zweimal die Taste “STOP”. Die Anzeige „MEM“ im Display erlischt.

Musikwiedergabe im MP3-Format
Mit diesem Gerät ist es möglich, Musikstücke im MP3-Format abzuspielen. Das Gerät unterstützt auch alle gängigen CD-Typen: CD, CD-RW, CD-R. Das Gerät kann MP3-CDs abspielen. Bis zu 99 Tracks können komprimiert und auf diesen CDs gespeichert werden. Ihr Gerät erkennt automatisch eine MP3-CD (die Gesamtzahl der Titel und MP3s wird im Display angezeigt). Tracks können wie unter "Programmierte Wiedergabe" beschrieben programmiert werden.

AUX-IN

Mit diesem Anschluß können Sie externe Geräte an diesem Gerät anschliessen und wiedergeben.

1. Verbinden Sie das externe Gerät mit einem 3.5mm Stecker mit der AUX-IN Buchse.
2. Drücken Sie die Taste “STANDBY / FUNCTION” bis “AUX” im Display angezeigt wird.
3. Starten Sie die Wiedergabe an Ihrem externen Gerät. Regeln Sie die Lautstärke mit den Tasten “VOLUME- / ALARM 1” oder “VOLUME+ / ALARM 2”.
4. Die Steuerung des Gerätes entnehmen Sie der Bedienungsanleitung des externen Gerätes.

HINWEIS:
Stellen Sie die Lautstärke an Ihrem externen Gerät hoch ein um eine gute Klangqualität zu erreichen.

KOPFHÖRERANSCHLUSS

Um einen Kopfhörer anzuschliessen verwenden Sie einen mit einem 3.5mm Stereo-Klinkenstecker. Stecken Sie diesen in die Kopfhörerbuchse des Gerätes. Die Lautsprecher werden dabei Stumm geschaltet.

EQUALIZER

Verschiedene Klangeinstellungen sind möglich: FLAT, CLAS(CLASSIC), ROCK, POP, JAZZ.
Um die Klangeinstellung zu ändern folgen Sie nachfolgenden Schritten:
1. Drücken und halten Sie die Taste “EQ / FM ST. Die gegenwärtige Klangeinstellung wird angezeigt.
2. Drücken Sie die Taste “EQ / FM ST.” erneut um die Einstellungen zu verändern.
3. Wird innerhalb von 2 Sekunden keine Taste gedrückt übernimmt das Gerät die Einstellung. Aus technischen Gründen kann die Klangeinstellung nicht permanent angezeigt werden.

TECHNISCHE DATEN

Spannungsversorgung	: 230V~ 50Hz
DAB+ Frequenzbereich	: 174 – 240MHz
FM Frequenzbereich	: 87,5 – 108MHz
Festsenderspeicher	: 30 DAB+, 30 FM
Musikausgangsleistung	: 2x 2W RMS

IMPORTEUR

Wörlein GmbH
Gewerbestrasse 12
D 90556 Cadolzburg
Germany

Tel.: +49 9103 71 67 0
Fax.: +49 9103 71 67 12
Email: service@woerlein.com
Web: www.woerlein.com

Technische Änderungen und Druckfehler vorbehalten
Copyright by Woerlein GmbH, 90556 Cadolzburg, www.woerlein.com
Vervielfältigung nur mit ausdrücklicher Genehmigung der Woerlein GmbH

Hiermit bestätigt Wörlein GmbH, dass sich dieses Gerät in Übereinstimmung mit den grundlegenden Anforderungen und den übrigen einschlägigen Bestimmungen der Richtlinie 2014/53/EU befindet.

Eine Kopie der Konformitätserklärung kann unter folgender Adresse bezogen werden.
Wörlein GmbH, Gewerbestrasse 12, D 90556 Cadolzburg, Germany
Email: info@woerlein.com
Tel.: +49 9103 71 67 0

Hereby, Wörlein GmbH declares that this device is in compliance with the essential requirements and other relevant provisions of Directive 2014/53/EU.

A copy of the Declaration of Conformity may be obtained at the following location:
Wörlein GmbH, Gewerbestrasse 12, D 90556 Cadolzburg, Germany
Email: info@woerlein.com
Tel.: +49 9103 71 67 0

Par la présente, Wörlein GmbH déclare que cet appareil est conforme aux exigences principales et autres clauses applicables de la Directive 2014/53/EU.

Vous pouvez demander de recevoir une copie de la déclaration de conformité en écrivant à l'adresse suivante :
Wörlein GmbH, Gewerbestrasse 12, D 90556 Cadolzburg, Germany
Email: info@woerlein.com
Tel.: +49 9103 71 67 0

Wörlein GmbH verklaart hierbij dat dit apparaat in overeenkomst is met de essentiële vereisten en andere relevante bepalingen van de Richtlijn 2014/53/EU.

Er kan een kopie van de Conformiteitsverklaring worden verkregen op de volgende locatie:
Wörlein GmbH, Gewerbestrasse 12, D 90556 Cadolzburg, Germany
Email: info@woerlein.com
Tel.: +49 9103 71 67 0

Con la presente, Wörlein GmbH dichiara che questo dispositivo è conforme ai requisiti essenziali e altre disposizioni contenute nella Direttiva 2014/53/EU.

Una copia della Dichiarazione di conformità è disponibile al seguente indirizzo:
Wörlein GmbH, Gewerbestrasse 12, D 90556 Cadolzburg, Germania
Email: info@woerlein.com
Tel .: +49 9103 71 67 0

Härmed Wörlein GmbH deklarerar att denna enhet är i överensstämmelse med de grundläggande kraven och andra relevanta bestämmelser i direktiv 2014/53/EU.

En kopia av försäkran om överensstämmelse kan erhållas på följande plats:
Wörlein GmbH, Gewerbestrasse 12, D 90.556 Cadolzburg, Tyskland
E-post: info@woerlein.com
Tel .: +49 9103 71 67 0

Herved Wörlein GmbH erklærer, at denne enhed er i overensstemmelse med de væsentlige krav og øvrige relevante krav i direktiv 2014/53/EU.

En kopi af Overensstemmelseserklæringen kan fås på følgende placering:
Wörlein GmbH, Gewerbestrasse 12, D 90556 Cadolzburg, Tyskland
E-mail: info@woerlein.com
Tel .: +49 9103 71 67 0

Tímto Wörlein GmbH prohlašuje, že toto zařízení je ve shodě se základními požadavky a dalšími příslušnými ustanoveními směrnice 2014/53/EU.

Kopii Prohlášení o shodě lze získat v následujícím umístění:
Wörlein GmbH, Gewerbestrasse 12, D 90556 Cadolzburg, Německo
E-mail: info@woerlein.com
Tel .: +49 9103 71 67 0

Por este meio, Wörlein GmbH declara que este dispositivo está em conformidade com os requisitos essenciais e outras disposições da Directiva 2014/53/EU.

Uma cópia da Declaração de Conformidade pode ser obtida no seguinte local:
Wörlein GmbH, Gewerbestrasse 12, D 90556 Cadolzburg, Alemanha
Email: info@woerlein.com
Tel .: +49 9103 71 67 0