soundmaster®

highline

Abgebildetes iPhone nicht inkl.
iPhone not included.

DEUTSCH

ENGLISH

FRANÇAIS

NEDERLANDS

ESPAÑOL

PORTUGUÊS

Radio

PLL TUNING

AUX IN

Made for iPod iPhone

iP1055

HINWEISE ZUM UMWELTSCHUTZ

Dieses Produkt darf am Ende seiner Lebensdauer nicht über den normalen Haushaltsabfall entsorgt werden, sondern muss an einem Sammelpunkt für das Recycling von elektrischen und elektronischen Geräten abgegeben werden. Das Symbol auf dem Produkt, in der Gebrauchs-anleitung oder auf der Verpackung weist darauf hin.

Die Werkstoffe sind gemäß ihrer Kennzeichnung wiederverwertbar. Mit der Wiederverwendung, der stofflichen Verwertung oder anderen Formen der Verwertung von Altgeräten, leisten Sie einen wichtigen Beitrag zum Schutze unserer Umwelt.

Bitte fragen Sie bei Ihrer Gemeindeverwaltung nach der zuständigen Entsorgungsstelle.

Dieses Symbol zeigt an, dass im Inneren des Gerätes gefährliche Spannungen vorhanden sind, und einen Stromschlag verursachen können.

Dieses Symbol weist auf wichtige Bedienungs- und Wartungsanweisungen bezüglich des Geräts hin.

Sicherheits- / Umwelt- / Aufstellhinweise

- Das Gerät ausnahmslos nur in trockenen Innenräumen betreiben.
- Niemals mit Feuchtigkeit in Verbindung bringen
- Niemals das Gerät öffnen. ***STROMSCHLAGGEFAHR !*** Dies ist nur Fachpersonal gestattet.
- Schließen Sie das Gerät nur an eine vorschriftsmäßig installierte und geerdete Netzsteckdose an. Die Netzspannung muss mit den Angaben auf dem Typenschild des Gerätes übereinstimmen.
- Achten Sie darauf, dass im Betrieb das Netzkabel niemals nass oder feucht wird. Das Netzkabel darf nicht eingeklemmt oder anderweitig beschädigt werden.
- Lassen Sie beschädigte Netzstecker oder Netzkabel sofort von dem Kundenservice austauschen.
- Bei Gewitter, Netzstecker sofort aus der Steckdose entfernen.
- Kinder sollten das Gerät nur unter Aufsicht Erwachsener betreiben.
- Das Gerät ausnahmslos nur mit einem trockenen Abstaubtuch reinigen.
  KEINE REINIGUNGSMITTEL oder TÜCHER mit GROBEN Material verwenden!!!
- Das Gerät keiner Sonnenbestrahlung oder anderen Hitzequellen aussetzen.
- Stellen Sie das Gerät so auf, dass kein Hitzestau entstehen kann, also frei und gut belüftet.
- Keine offenen Flammen (z. B. Kerzen) auf dem Gerät platzieren.
- Es dürfen keine mit Flüssigkeit befüllten Behälter (z.B. Vasen) auf oder in die Nähe des Gerätes gestellt werden
- Decken Sie niemals die Belüftungsöffnungen zu!!!
- Das Gerät an einem sicheren, erschütterungsfreien Platz aufstellen.
- Gerät möglichst weit entfernt von Computern und Mikrowellengeräten platzieren, da es sonst evtl. zu Empfangsstörungen im Radiobetrieb kommen kann.
- Sie dürfen das Gehäuse nicht öffnen oder reparieren. In diesem Falle ist die Sicherheit nicht gegeben und die Garantie erlischt. Reparaturen sind ausschließlich durch einen Service-Center/Kundencenter auszuführen.
- Verwenden Sie nur Batterien, die frei von Quecksilber & Cadmium sind.
- Verbrauchte Batterien sind Sonderabfall und gehören NICHT in den Hausmüll!!! Geben Sie diese Ihrem Händler zurück oder entsorgen Sie diese an geeigneten Sammelstellen Ihrer Stadt oder Gemeinde.
- Batterien dürfen nicht in die Hände von Kindern gelangen. Kinder können Batterien verschlucken. Wurde eine Batterie verschluckt, muss sofort medizinische Hilfe in Anspruch genommen werden.
- Überprüfen Sie regelmäßig die Batterien um ein Auslaufen der Batterie zu vermeiden.
- Batterien dürfen keiner Hitze (z.B. Sonnenbestrahlung), Feuer ausgesetzt werden.

ACHTUNG
Explosionsgefahr bei falscher Batteriehandhabung
Nur durch den selben oder baugleichen Batterietyp ersetzen.

Verbrauchte Batterien sind Sonderabfall und gehören NICHT in den Hausmüll! Als Verbraucher sind Sie **gesetzlich verpflichtet, alle Batterien und Akkus,** egal ob sie Schadstoffe *) enthalten oder nicht, zur umweltschonenden Entsorgung zurückzugeben.

Sie können alle Batterien und Akkus bei den öffentlichen Sammelstellen in Ihrer Gemeinde oder dort unentgeltlich abgeben, wo Batterien und Akkus der betreffenden Art verkauft werden.

Batterien und Akkus bitte nur in entladenem Zustand abgeben.

***) gekennzeichnet mit Cd = Cadmium; Hg = Quecksilber; Pb = Blei**

Bedienelemente

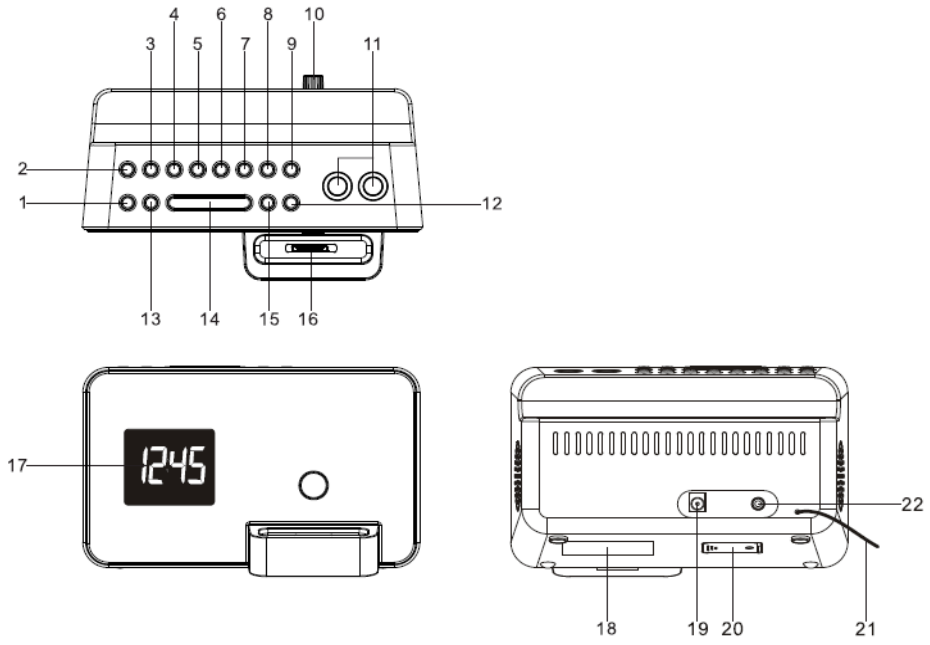

1. Ein / Aus ⏻ Taste
2. Lautstärke + Taste
3. Lautstärke - Taste
4. |<< Titelsprung - / Sendersuche - Taste
5. Festsenderspeicher anwählen/Wiedergabe/Pause
6. >>| Titelsprung + / Sendersuche + Taste
7. Alarm 1 Taste
8. Alarm 2 Taste
9. IR Sensor ein/aus Taste
10. Einstellrad für Docking
11. Infrarotsensor
12. Sleep / Einschlaftaste
13. Funktionstaste
14. Snooze / Dimmer Taste
15. Uhrzeiteinstell- / Speichertaste
16. iPhone/iPod Docking
17. Anzeige
18. Typenschild
19. DC IN Buchse
20. Batteriefach
21. UKW Wurfantenne
22. AUX IN Buchse

AC/DC Adapter Anschluss

Das Gerät soundmaster – iP1055 wird mit einen externem AC/DC Adapter DC 5V 2000mA (im Lieferumfang inklusive) betrieben.

Stellen Sie sicher, dass Ihr Hausstromnetz AC230V~50Hz hat und schließen Sie den mitgelieferten AC/DC Adapter an Ihr Hausstromnetz und das Gegenstück an die DC Anschlussbuchse (19) an, die Sie auf der Rückseite des Geräts finden.

Uhrzeitgangreserve

Das Gerät ist mit einer Gangreserve ausgestattet, welche die Uhrzeit *(Anzeige leuchtet nicht)* und die eingestellte Alarmzeit bei einem Stromausfall sichert. Die LCD Anzeige leuchtet erst wieder, wenn das Stromnetz wieder verfügbar ist. Um die Gangreserve zu aktivieren, entfernen Sie die Schraube am Batteriefach (20) mit einem Kreuzschraubenzieher und öffnen das Fach. Legen Sie eine 3V CR2032 Knopfzelle polrichtig in das Batteriefach ein und schließen es wieder.

iPod/iPhone anstecken

1. Platzieren Sie vorsichtig das iPod/iPhone in die Docking Station

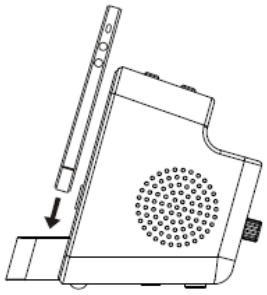

2. Drehen Sie das Einstellrad, um das iPod/iPhone zu stützen

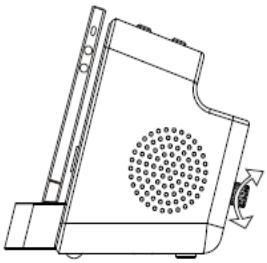

Inbetriebnahme

Überprüfen Sie, ob die Betriebsspannung des Produkts mit der lokalen Stromversorgung übereinstimmt. Schließen Sie den beiliegenden Netzadapter an die Anschlussbuchse DC 5V (19) und das Gegenstück an Ihr Hausstromnetz an.
→ Nach der Verbindung blinkt „12:00“ in der LCD Anzeige

Hinweis

- Netzadapter DC 5V ⎓ 2000mA ⊖-(•-⊕ ist beiliegend.

Uhrzeit einstellen

Uhrzeit über iPhone/iPod synchronisieren

Sie haben die Möglichkeit über das iPhone die Uhrzeit des iP1055 automatisch zu synchronisieren.

- Verbinden Sie das iPhone mit dem Gerät iP1055
- Die Synchronisation beginnt automatisch. Sollte die Synchronisation fehlschlagen, stellen Sie bitte die Uhrzeit manuell wie unten beschrieben ein.

Uhrzeit manuell einstellen

1) Drücken und halten Sie die Taste SET MEM/CLK bis die Anzeige blinkt.
2) Mit den Tasten |<< oder >>| wählen Sie das gewünschte Stundenformat.
3) Bestätigen Sie die Eingabe mit der SET MEM/CLK Taste.
4) Stellen Sie die Stunden mit der Taste |<< oder >>| ein.
5) Eingabe mit der SET MEM/CLK Taste bestätigen.
6) Stellen Sie die Minuten mit der Taste |<< oder >>| ein.
7) Bestätigen Sie die Eingabe mit der SET MEM/CLK Taste. Die Uhrzeit ist nun eingestellt.

Hinweis

Erfolgt im Uhrzeiteinstellmenü innerhalb 8 Sekunden kein Tastendruck, wird die Einstellung beendet.

Alarm / Wecker einstellen

Sie können wählen, ob Sie mit iPhone/iPod, Radio oder Signalton geweckt werden wollen. Sie haben die Möglichkeit 2 verschiedene Alarme / Weckzeiten zu programmieren.

Hinweis

- Wecken mit externem Medium über AUX-IN Buchse ist nicht möglich
- Wecken mit Radio: Stellen Sie sicher, dass Sie die Radiostation vorab eingestellt haben. Siehe Punkt „RADIO BETRIEB“
- Wecken mit iPod/iPhone: Stellen Sie sicher, dass das iPod/iPhone korrekt angeschlossen ist und sich Musikdaten auf dem Medium befinden.

1) Drücken Sie kurz die Taste ALARM 1, um die Weckzeit anzuzeigen.
2) Drücken und halten Sie anschließend die Taste ALARM 1 so lange, bis die Stundenanzeige blinkt.
3) Drücken Sie die Taste |<< oder >>|, um die Stunden einzustellen.
4) Drücken Sie zur Bestätigung die ALARM 1 Taste. Die Minutenanzeige beginnt zu blinken.
5) Drücken Sie die Taste |<< oder >>|, um die Minuten einzustellen.
6) Drücken Sie zur Bestätigung die ALARM 1 Taste. Nun können Sie mit der Taste >>| den gewünschten Weckmodus auswählen. (Radio, iPhone/iPod oder Signalton)
7) Drücken Sie zur Bestätigung die ALARM 1 Taste. Das Gerät verlässt nun das Weckmenü und Ihre Weckzeit wurde gespeichert.

Hinweis

- Falls Sie eine weitere Weckzeit (z.B. für das Wochenende) einstellen möchten, wiederholen Sie die oben genannten Schritte nur mit der ALARM 2 Taste.)
- Der Wecker schaltet sich im niedrigsten Lautstärkelevel ein und wird nach und nach lauter.

Alarm aktivieren & deaktivieren

Im Normalmodus (Uhrzeitmodus) die Taste ALARM 1 für Alarm 1 oder ALARM 2 für Alarm 2 drücken und halten bis das jeweilige Symbol ⏰ oder ⏰ erscheint.

Im Display

⏰ = Weckzeit 1 aktiviert
⏰ = Weckzeit 2 aktiviert

Schlummer (Snooze) Funktion
Wenn sich der Wecker einschaltet, können Sie durch Drücken der Taste SNOOZE/DIMMER den Alarm kurz unterbrechen. Nach ca. 9 Minuten aktiviert sich der Weckmodus erneut. Sie können diesen Vorgang mehrmals wiederholen.

Um den Alarm komplett auszuschalten, drücken Sie die Taste ⏻. Sie werden nun am nächsten Tag zur selben Uhrzeit geweckt.

iPhone / iPod Betrieb

Hinweis
→ Nehmen Sie das iPod / iPhone aus der Schutzhülle und setzen es vorsichtig auf das Dock ein.
→ Entnehmen Sie das iPod / iPhone, indem Sie es vorsichtig nach oben anheben.
→ Ihr iPod / iPhone wird automatisch geladen, sobald es an der Docking Station angeschlossen wurde.

Betrieb

- Drücken Sie die ⏻ Taste, um das Gerät einzuschalten.
- Schließen Sie das iPhone / iPod wie oben beschrieben an.
- Drücken Sie die FUNCTION Taste so oft, bis ein iPod in der LCD Anzeige des Uhrenradios erscheint.
- Starten Sie die Musikwiedergabe über Ihr iPod / iPhone.
- Titelsprung mit Tasten |<< oder >>|
- Wiedergabe/Pause mit der Taste ▶II

Radio Betrieb

1) Wickeln Sie die UKW Wurfantenne vollständig ab, um den optimalen Radioempfang zu erreichen.
2) Drücken Sie zum Einschalten des Radios die ⏻ Taste (1).
3) Drücken Sie die FUNCTION Taste bis „RADIO“ im Display erscheint.
4) Drücken Sie kurz die Taste |<< oder >>|, um eine Feineinstellung vorzunehmen.
5) Drücken und halten Sie die Taste |<< oder >>| für ca. 1 Sekunde, um den automatischen Suchlauf zu starten. Das Gerät sucht automatisch und stoppt bei dem nächst zu empfangenem Sender.
6) Radiosender abspeichern. Siehe unten
7) Drücken Sie zum Ausschalten die ⏻ Taste (1).

Sender abspeichern / Festsender anwählen

Das Uhrenradio kann bis zu 20 Sender fest abspeichern.

1) Wiederholen Sie die oben genannten Schritte 1-5.
2) Sobald Sie Ihren gewünschten Sender gefunden haben, drücken und halten Sie die “SET MEM/CLK“ Taste (15). Im Display blinkt nun P01.
3) Wählen Sie mit der Taste |<< oder >>| die gewünschte Festsenderplatznummer und bestätigen Sie die Eingabe mit der „SET MEM/CLK“ Taste.
4) Wiederholen Sie die Schritte 2-3, bis Ihre gewünschten Sender abgespeichert sind.

Sobald Sie die Sender fest abgespeichert haben, können Sie mit der Taste “MEM+” die Festsender abrufen.

Sleep-Einschlaffunktion

Sie können zur Musik einschlafen. Wählen Sie das gewünschte Medium aus (Radio oder iPod/iPhone). Wähen Sie anschließend durch Drücken der SLEEP Taste die gewünschte „Einschlafzeit“ (90-80-70….10-OFF). Das Gerät schaltet sich automatisch nach der eingestellten Einschlafzeit aus. Durch Drücken der ⏻ Taste (1) können Sie die Einschlaffunktion abbrechen und das Uhrenradio abschalten.

Snooze-Schlummerfunktion über IR-Sensor

Wenn sich der Wecker einschaltet, können Sie durch eine Handbewegung über dem IR-Sensor (11) die Schlummerfunktion (SNOOZE) aktivieren. Stellen Sie sicher, dass der IR-Sensor aktiviert. Sie können den IR-Sensor durch die Taste SENSOR ON/OFF (9) aktivieren bzw. deaktivieren. Der Sensor ist aktiviert, sobald „SENSOR“ in der LCD Anzeige erscheint.

I

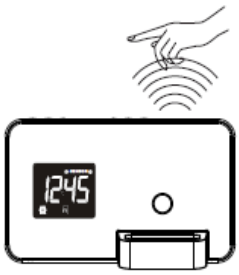

AUX IN Betrieb

Mit einem handelsüblichen AUX Kabel (3.5mm Klinkenstecker) können Sie ein externes Abspielgerät (z.B. MP3 Player) anschließen.

1) Verbinden Sie das externe Medium mit der Buche AUX IN (22)
2) Schalten Sie das Uhrenradio mit der Taste ⏻ ein und drücken anschließend die Taste FUNCTION so oft, bis „AUX“ in der Anzeige erscheint.

Vergewissern Sie sich, dass die Lautstärke des externen Mediums (z.B. MP3-Player) nicht auf Stumm/MUTE geschaltet ist.

Anzeigendimmer

Sie können die Anzeige des Uhrenradios in 3-Stufen dimmen.
Drücken Sie im ausgeschalteten Zustand die „SNOOZE/DIMMER“ Taste (14), um folgende Dimmerstufen anzuwählen: Hell – Mittel – Dunkel

Technische Daten

UKW-Frequenz:	87,5 – 108 MHz
Batterie für Uhrzeitgangreserve:	3V (1x CR2032 Knopfzelle)
Stromversorgung:	AC 230V~50Hz
Netzadapter:	DC 5V 2000mA

Technische Änderungen und Druckfehler vorbehalten

Copyright by Wörlein GmbH, 90556 Cadolzburg, www.woerlein.com

Vervielfältigung nur mit ausdrücklicher Genehmigung der Wörlein GmbH